COLIA PORKKA

- ALT INNEN KJØL OG FRYS

BRUKSANVISNING UNDER BENK
KJØLE- OG FRYSESKAP

SK 145 GDE

SF 115 X

SK 145 E

24.01.2023

Under benk kjøle- og fryseskap er kun beregnet til å opprettholde temperaturen i en allerede nedkjølt vare.

Kontroller at mottatt produkt ikke er skadet og at emballasjen er hel. Eventuelle skader noteres på fraktbrevet. Eventuelle skader må innberettes innen 7 dager etter mottak. Garantien dekker ikke transportskader.

Les bruksanvisningen nøye før skapet tas i bruk.

VED MOTTAGELSE

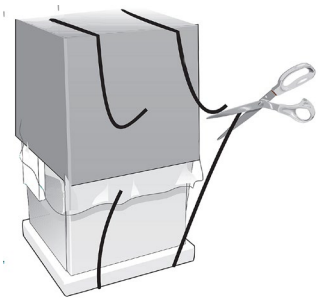

Fjern forsiktig emballasjen på monteringsstedet. Sett skapet på plass.

Plasser ikke skapet i nærheten av direkte sollys eller andre varmekilder som ovner og komfyrer.

Emballasje og beskyttelsesfilm sorteres og leveres til resirkulering etter gjeldende lokale bestemmelser.

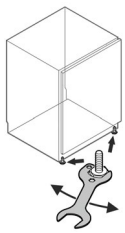

Juster benene slik at skapet står støtt på alle fire ben og er i vater.

FØR IGANGSETTING

Vask skapet utvendig og innvendig med et mildt oppvaskmiddel og en oppvridd myk klut. La døren stå åpen til skapet er helt tørt før det tas i bruk.

BRUK IKKE RENNENDE VANN I FORBINDELSE MED RENGJØRINGEN!

NB! Skapet må kun benyttes innendørs og ikke utsettes for regn. Omgivende temperatur +10...+27°C.

FØR OPPSTART

Skapet må ha stått i romtemperatur i minst 24t, og oppreist i minst to timer før oppstart.

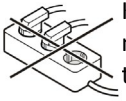

Kontroller at skapets typeskilt overensstemmer med den stedlige spenningen. Benken skal kobles til en separat 10A jordet kurs 230V/1/50Hz.

Skapet benytter R600 som kuldemedium. Skapet må plasseres i rom som er minst 8m² for å ikke danne eksplosiv gassblanding ved eventuelle lekkasjer.

R600 er et meget miljøvennlig kuldemedium som ikke er skadelig for ozonlaget og har heller ingen drivhuseffekt.

INNBYGGING

Alternativ 1:

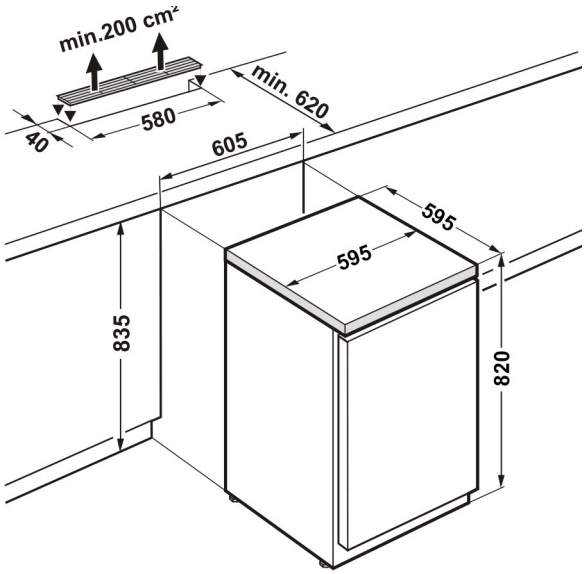

Man monterer et ventilasjonsgitter som har minimum en åpen flate på 200 cm².

Alternativ 2:

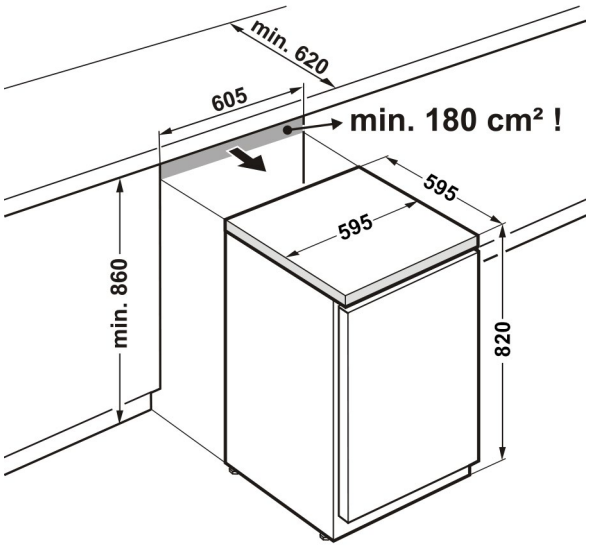

Uten ventilasjonsgitter må høyden fra gulv opp til undre del av arbeidplaten være minimum 860 mm. Eller minimum en åpen flate på 180 cm².

NB! Dersom bruksanvisningens anbefalte instruksjon for innbyggeing ikke er fulgt og skapet har tatt skade, dekkes ikke dette av garantien.

Produkter som inneholder syre eller etsende gasser slik som sylteagurk, produkter i laker, frukt o.l. må kjøles ned i lukkede containere! Dersom dette ikke følges kan det føre til tæring av fordamperen. Dette dekkes ikke av garantien.

OPPSTART

Sett støpselet i stikkontakten. La skapet gå inntil innstilt temperatur er oppnådd før man laster inn varer i skapet.

BETJENING

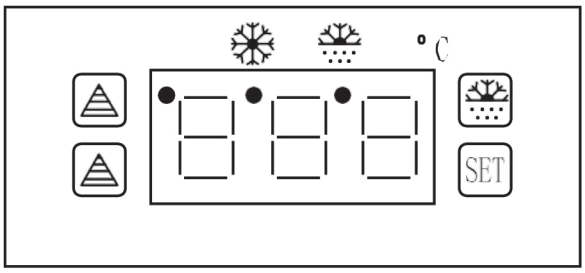

ENDRE INNSTILT TEMPERATUR

Trykk og slipp **SET** - knappen. Displayet viser nå innstilt temperatur. Innen 10 sekunder trykk ⌃ pil opp for å øke den sinnstilte temperaturen eller ⌄ pil ned for å senke den innstilte temperaturen. Trykk **SET** for å lagre endringen eller vent 10 sekunder til styringen går tilbake til normaldrift. Temperaturen kan kun endres mellom forhåndsprogrammerte temperaturer.

AVRIMING FRYSESKAP SF 115 X

Når islaget på fordamperen blir mellom 6 - 12 mm tykt, bør skapet avrimes manuelt.

- Ta matvarene ut av skapet
- Ta støpsletet ut av stikkontakten
- La døren stå åpen
- Isen vil smelte fra fordamperen. Tørk vekk tinevannet med en myk klut eller svamp
- Når all isen er tinet, vask skapet innvendig som beskrevet under rengjøring

Lukk døren, sett støpselet i stikkontakten og vent til innstilt temperatur er oppnådd før man laster varer inn i skapet

NB! Det må ikke benyttes mekaniske gjenstander av noe slag for å skrape bort isen!

AVRIMING KJØLESKAP SK 145 E og SK 145 GDE

Skapene har automatisk avriming of automatisk fordunstning av tine vannet.

HVER TREDJE MÅNED

Skapets kondensator og kompressor bør kontolleres for støv hver tredje måned. Benytt en støvsuger påmontert en myk børste for å støvsuge kondensatoren og kompressoren.

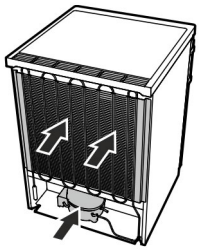

RENGJØRING

For å sikre innholdet og skapets funksjon anbefales det å foreta en rengjøring minst en gang i måneden.

Trekk ut støpslet og tøm skapet. Ta ut hyllene.

Utvendige og innvendige flater vaskes med en oppvridd myk bomullsklut eller semsket skinn. Et mildt oppvaskmiddel i lunkent vann kan benyttes. Bruk ikke mikrofiberklut eller midler som har en skurende effekt eller som lager riper.

Hyller i glass, skuffer i transparent akrylplast og hyllene i rustfritt stål vaskes som beskrevet over, eller i en oppvaskkum med nevnte midler.

BRUK IKKE RENNENDE VANN I FORBINDELSE MED RENGJØRINGEN!

FØLGENDE MIDLER MÅ IKKE BENYTTES:
BRUK IKKE RENSEMIDLER ELLER DESINFEKSJONSMIDLER SOM INNEHOLDER KLORIN, LØSEMIDLER ELLER SKUREMIDLER. BRUK IKKE KNIVER ELLER SKARPE GJENSTANDER UNDER RENGJØRING.

FOR METALLFLATER
VED BRUK AV SPESIALMIDLER FOR RENGJØRING, KONTROLLER AT RENGJØRINGSMIDLETS BESKRIVELSE INNEHOLDER EN BESKRIVELSE FOR RENGJØRING AV SKAPETS RUSTFRIE OG LAKKERTE FLATER. DET MÅ IKKE SPRUTE VANN PÅ BENKENS ELEKTRISKE KOMPONENTER.
LA DØRENE/SKUFFENE STÅ ÅPEN TIL BENKEN ER HELT TØRR.

FOR AKRYLPLAST
RENSEMIDLER MED ALKOHOL ELLER ANDRE KJEMISKE FORBINDELSER INNEHOLDENDE ALKOHOL, SOM ER ETSENDE ELLER VIRKER SKURENDE OG SOM IKKE ER ANBEFALT FOR RENGJØRING AV AKRYL, MÅ IKKE BENYTTES.

Rengjør skapets dørpakning med et mildt oppvaskmiddel og kontroller at pakningen ikke er skadet. Bruk gjerne matvaregodkjent silikon etter rengjøringen for å beholde pakningens fleksibilitet.

Vent til skapet har oppnådd innstilt temperatur før det tas i bruk.

NÅR SKAPET IKKE ER I BRUK

Dersom skapet ikke skal benyttes over lengre tid, ta ut varene, trekk ut støpselet og rengjør skapet innvendig. La dørene stå på gløtt for å hindre kondensering, mugg og dårlig lukt.

ELSKJEMA

Elskjema SK 145E og SK 145 GDE

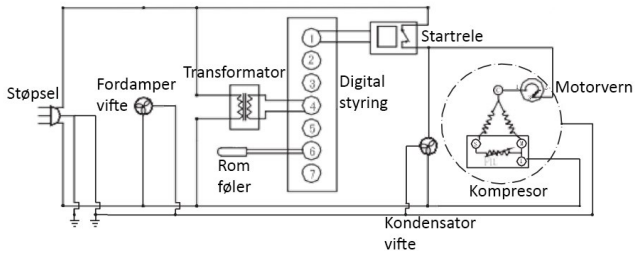

El skjema SF 115 X

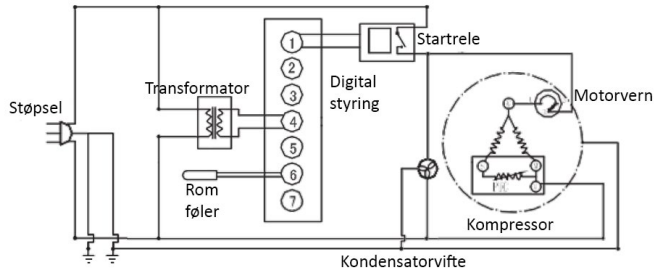

FUNKSJONSFEIL

Skapet virker ikke:

- Kontroller at støpslet sitter ordentlig i stikkontakten
- Kontroller at kurssikringene er hele
- Kontroller at kondensatoren er ren

Skapet støyer:

- Kontroller at skapet står i vater
- Kontroller at det ikke er varer som ligger inntil hverandre og klirrer

Skapet blir ikke kaldt:

- Kontroller at omgivende temperatur ikke er for høy
- Kontroller at døren er skikkelig lukket
- Kontroller at dørpakningen er hel
- Kontroller at skapet har nok fri plass for ventilasjon
- Kontroller at kondensatoren er ren
- Kontroller at temperaturen er korrekt innstilt

ETTER ENDT LEVETID

Etter endt levetid skal produktet leveres inn på et godkjent deponi for resirkulering i henhold til offentlige pålegg.

GARANTI

Garantien omfatter fabrikasjonsfeil i 1 (ett) år fra leverings-dato. Garantien omfatter ikke feil som er forårsaket av:

- Transport
- At kjøperen / brukeren har unnlatt å følge bruksanvisningen og bruksanvisningens anbefalinger om periodisk vedlikehold
- At produktet er overbelastet
- Spenningsvariasjoner utover ±5%, tordenvær
- Reparasjoner eller forandring av konstruksjonen utført av andre enn autoriserte serviceverksted og uten godkjenning av Colia AS
- Små riper eller merker som kan komme av utpakking eller under montering.
- Mindre feil som ikke påvirker produktets funksjon

Påberopes garantireparasjon må følgende punkter følges:

- Garantireparasjonen skal på forhånd godkjennes av Colia AS
- Type, serienummer, selger og kjøpsdato må oppgis

Produsenten og hans distributører/forhandlere er under ingen omstendighet ansvarlig for følgeskader som måtte oppstå i forbindelse med feil med levert utstyr, uansett av hvilken grunn de måtte oppstå.

Salgs- og leveringsvilkår kan utleveres på forespørsel.

SERVICE UNDER GARANTITIDEN

Det anbefales å tegne serviceavtaler med autoriserte ser-viceverksted. Ta kontakt med selger ved eventuelle feil på produktet.

Colia AS dekker servicekostnader med kr. 680,- per time og inntil 50 km kjøring etter statens takster.

Eventuelle kostnader utover dette må holdes av kunden.

Colia AS dekker ikke diet, opphold og overtidsbetaling.

Dersom faktura på godkjent servicearbeid i garantitiden ikke inneholder, kjøpsdato, modell/typebetegnelse og serienum-mer, vil fakturaen bli avvist og returnert til avsender!

Colia AS - et selskap i Festivo Porkka Group

Gruppen har en samlet omsetning på cirka NOK 500 millioner og sysselsetter omtrent 300 personer. Vi er representert i UK, Sverige, Norge, Russland og Sentral Europa. Hovedkontoret samt fabrikker er lokalisert i Finland.

Alle produktene i Porkka`s sortiment selges kun gjennom Colia AS.
I tillegg importerer vi kjente merkevarer som Migel (Porkka) ismaskiner, Sinofcold, Liebherr, Igloo, Asber, Cosmetal, Vestfrost, Elcold osv.

Vår visjon er å levere produkter med høy kvalitet og yte god service til våre kunder.

Colia AS
Ringeriksveien 16, 3414 Lierbyen

post@colia.no | www.colia.no | +47 66 98 77 77